LiuGong



Motor	Yanmar 3TNV80F-SNLY, EU Stage V
Neto moč	15.2 kW (20.4 hp / 20.7 ps)
Delovna masa	2,750 kg (6,063 lb)
Prostornina žlice	0.08 m^3 (0.1 yd^3)

9027F ZTS
BAGER

TEŽAK SVET. TEŽKA OPREMA.

SPECIFIKACIJE

Delovna masa	2,750 kg (6,063 lb)

Delovna masa vključuje hladilno tekočino, maziva, polno posodo za gorivo, kabino, standardne gosenične plošče, dvižno krak, kopalno roko, žlico in upravljalca z maso 75 kg.

Prostornina žlice	0.08 m³ (0.1 yd³)

MOTOR

Opis	
Yanmar Tier 4F/EU Stage V, 3-valjni vrstni, štiritaktni, s posrednim vbrizgavanjem	
Emisijski razred	EPA Tier 4F / EU Stage V
Proizvajalec motora	Yanmar
Model motora	3TNV80F-SNLY
Aspiracija	Natural
Hlajenje polnilnega zraka	Hladilnik polnilnega zraka
Pogon ventilatorja	Direkt
Delovna prostornina	1.267 L (0.33 gal)
Nazivna hitrost	2,500 rpm
Neto moč motorja	15.2 kW (20.4 hp / 20.7 ps)
Največji navor	67.3 N·m (49.6 lbf·ft) @1,800 rpm
Vrtina × Gib	80 × 84 mm (3.1” × 3.3”)

PODVOZJE

Track shoe each side	41 mm (1.6" metal) / 80 mm (3.2" guma)
Korak gosenične verige	101.6 mm (4" metal) / 52.5 mm (2.1" guma)
Širina gosenične plošče, trojna letev	300 mm (1')
Spodnji tekalni koluti na stran	3
Zgornji podporni koluti na stran	1

SISTEM OKRETANJA

Description	
Planetni reduktor, ki ga poganja aksialni batni motor z visokim navorom, z oljno lamelno zavoro. Parkirna zavora obračanja se aktivira v petih sekundah po vrnitvi krmilnih ročic za obračanje v nevtralni položaj.	
Hitrost obračanja	9.5 rpm
Navor obračanja	4,700 N·m (3,467 lbf·ft)

HIDRAVLIČNI SISTEM

Glavna črpalka	
Tip	Load-sensing variable pump
Največji pretok	86 L/min (23 gal/min)
Nastavitev varnostnega ventila	
Delovni tok krog	21.6 MPa (3,133 psi)
Krog za premikanje	21.6 MPa (3,133 psi)
Krog za vrtenje	16.7 MPa (2,422 psi)
Krmilni krog	3.5-3.9 MPa (508-566 psi)
Hidravlični valji	
Valj kraka - Vrtina × hod	ϕ 70× 510 mm (2.8''×1' 8'')
Valj roke – Vrtina × hod	ϕ 70 × 482 mm (2.8''×1' 7'')
Valj žlice – Vrtina × hod	ϕ 65 ×382 mm (2.6''×1' 3'')

ELEKTRIČNI SISTEM

Napetost sistema	12 V
Akumulatorji	12 V
Alternator	12 V - 40 A
Zaganjač	12 V - 1.4 kW (1.9 hp/ps)

SERVISNE KAPACITETE

Rezervoar goriva	27 L (7.1 gal)
Motorno ulje	4.4 L (1.2 gal)
Hladilni sistem	5 L (1.3 gal)
Rezervoar za hidravlično olje	26 L (6.9 gal)
Hidravlični sistem skupaj	40 L (10.6 gal)

RAVEN HRUPA

Raven zvočnega tlaka v u kabini (ISO 6396)	79 dB(A)
Raven zvočne moči okolice (ISO 6395)	93 dB(A)

POGON IN ZAVORE

Opis	
Krmiljenje prek dveh ročnih ročic s pedali	
Največja hitrost premikanja	High: 4.5 km/h (2.8 mph) Low: 2.7 km/h (1.7 mph)
Sposobnost premagovanja klancev	30°
Največja vlečna sila na kavlju	24.6 kN (5,530 lbf)

LiuGong standard and optional equipment may vary from region to region. Please consult your LiuGong dealer for information specific to your area.

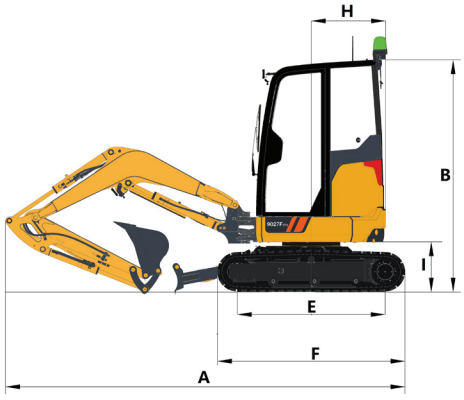



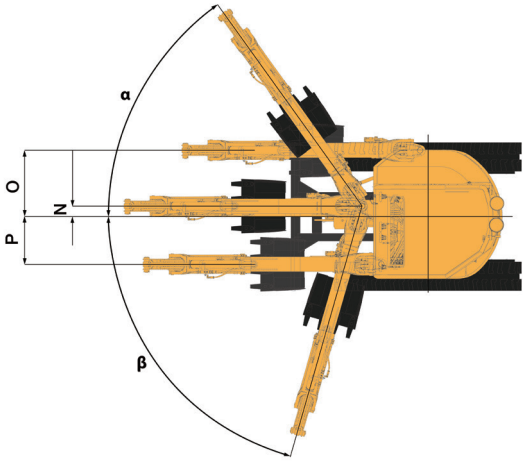

DIMENZIJE	
Krak	2,080 mm (6'10")
Dolžina roke	1,300 mm (4'3")
A Transportna dolžina	4,160 mm (13'8")
B Transportna višina	2,450 mm (8')
C Širina koloteka	1,250 mm (2'6")
D Širina podvozja	1,550 mm (3'3")
E Razdalja med središči tekalnih kolutov	1,540 mm (5'1")
F Dolžina gosenic	1,953 mm (6'5")
G Širina goseničnih plošč	300 mm (1')
H Polmer obračanja zadka	775 mm (2'7")
I Odmik protiteže od tal	530 mm (1'9")
Skupna višina kabine	2,450 mm (5'4")
Najmanjši odmik od tal	295 mm (1')
Skupna širina zgornje strukture	1,350 mm (4'5")
N Odmik	110 mm (4”)
O Največji odmik dvižnega kraka v desno	694 mm (2’3”)
P Največji odmik dvižnega kraka v levo	498 mm (1’8”)
α Največji kot zasuka dvižnega kraka v desno	54.5°
β Največji kot zasuka dvižnega kraka v levo	74°

ROKA DIMENZIJA	
Opis	
Roka	1,300 mm (4'3")
Dolžina	1,603 mm (5’3”)
Višina	423 mm (1’5”)
Širina	202 mm (8")
Masa	99.4 kg (219 lb)

Valj, vzvodje in sornik so vključeni.

KRAK DIMENZIJE	
Opis	
Krak	2,080 mm (6'10")
Dolžina	2,160 mm (7’1”)
Višina	730 mm (2’5'')
Širina	262 mm (10")
Masa	137.8 kg (304 lb)

Valj, cevovod in sornik so vključeni. Sornik valja kraka je izključen.

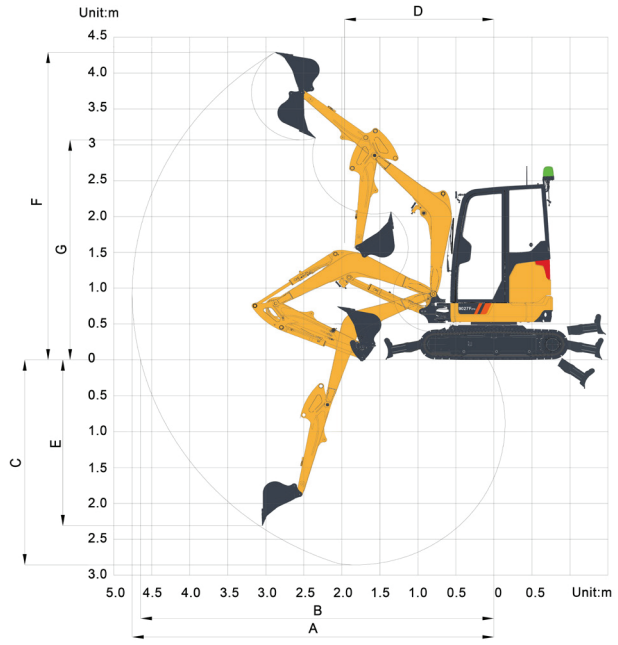

DELOVNI OBMOČJE	
Dolžina kraka	2,080 mm (6'10")
Dolžina roke	1,300 mm (4'3")
A. Največji doseg kopanja	4,757 mm (15'7'')
B. Največji doseg kopanja na tlehnem nivoju	4,648 mm (15'2'')
C. Največja globina kopanja	2,857 mm (9'4'')
D. Najmanjši sprednji polmer obračanja	1,965 mm (6'5'')
E. Največja vertikalna globina kopanja stene	2,312 mm (7'7'')
F. Največja višina rezanja	4,365 mm (14'3'')
G. Največja višina praznjenja	3,067 mm (10')
Max. Največja globina kopanja pri ravnem dnu 2,44 m	2,386 mm (7'10'')
Dozerska deska dvignjena	350 mm (1'2")
Dozerska deska spuščena	400 mm (1'4")
Sila kopanja žlice (ISO)	20 kN (4,496 lbf)
Sila kopanja roke (ISO)	12 kN (2,698 lbf)
Prostornina žlice	0.08 m³ (0.1 yd^3)
Polmer konice žlice	662 mm (2'2'')

MASE STROJA IN PRITISK NA TLA

Širina papuče	Tip papuče	Delovna masa	Pritisk na tla	Skupna širina
		2,080 mm (6'10"), 1,300 mm (4'3") roka, 0.08 m^3 (0.1 yd^3) žlica, 315 kg (694 lb) protiutež		
300 mm (1')	Guma	2,750 kg (6,063 lb)	26.4 kPa (3.8 psi)	1,550 mm (5'1")
	Metal	2,860 kg (6,305 lb)	27.5 kPa (4.0 psi)	1,550 mm (5'1")

VODNIK ZA IZBIRO ŽLIC

Vrsta žlice	Kapacitet	Širina rezanja	Masa	Število zob	2,080 mm (6'10'') krak 1,300 mm (4'3'') roka
Splošna uporaba	0.08 m^3 (0.1 yd^3)	567 mm (1'10'')	61 kg (134 lb)	4	A/B
	0.09 m^3 (0.12 yd^3)	1,000 mm (3'3'')	65 kg (143 lb)	0	A
	0.05 m^3 (0.07 yd^3)	400 mm (1'4'')	45 kg (99 lb)	3	B
	0.02 m^3 (0.03 yd^3)	234 mm (9'')	39 kg (86 lb)	2	B

Priporočila so le informativne narave in temeljijo na običajnih delovnih pogojih. Prostornina žlice temelji na standardu ISO 7451, nakopičen material s kotom nasipanja 1:1.

Največja gostota materiala:
A. 1,200-1,300 kg/m^3 (2,023-2,191 lb/yd^3) : Premog, kališe, skrilavec
B. 1,400-1,600 kg/m^3 (2,360-2,697 lb/yd^3) : Mokra zemlja in glina, apnenec, peščenjak
C. 1,700-1,800 kg/m^3 (2,865-3,034 lb/yd^3) : Granit, moker pesek, dobro razstreljena skala
D. 1,900 kg/m^3 (3,203 lb/yd^3) : Mokro blato, železova ruda
NA. Ni primerno

LiuGong standard and optional equipment may vary from region to region. Please consult your LiuGong dealer for information specific to your area.

Dvižna zmogljivost na koncu roke brez žlice.
Za dvižno zmogljivost z vključeno žlico je treba težo žlice ali žlice s hitro menjavo odšteti od dvižnih zmogljivosti. Dvižne zmogljivosti temeljijo na stroju, ki stoji na trdni, ravni in enotni podporni podlagi.



Nazivna nosilnost spredaj (Cf)



Nazivna nosilnost ob strani (Cs)

1. Ne poskušajte dvigovati ali držati bremen, ki so večja od teh nazivnih vrednosti pri določenem polmeru in višini bremena. Težo vseh pripomočkov je treba odšteti od zgoraj navedenih dvižnih zmogljivosti.
2. Nazivna bremena so v skladu s standardom ISO 10567 za oceno dvižne zmogljivosti hidravličnih bagerjev. Ne presegajo 87 % hidravlične dvižne zmogljivosti ali 75 % prevrnitvene obremenitve.
3. Nazivne vrednosti na dvižnem kavlju žlice.
4. Dvižne zmogljivosti temeljijo na stroju, ki stoji na ravnih, trdnih in enotnih tleh.
5. *Označuje, da je breme omejeno s hidravlično zmogljivostjo in ne s prevrnitveno obremenitvijo.
6. Upravljavec mora biti pred uporabo tega stroja v celoti seznanjen z navodili za uporabo in vzdrževanje, ves čas pa je treba dosledno upoštevati pravila za varno delo z opremo.

DVIŽNA ZMOGLJIVOST (METRIČNA)

9027Fzts z 300 mm goseničnimi ploščami, 2.080 mm krakom, 1.300 mm roko

A: Doseg od središča zasuka
B: Višina kavlja žlice
C: Zmogljivost dvigovanja
Cf: Nazivna zmogljivost spredaj
Cs: Nazivna zmogljivost bočno

Pogoji:

Dolžina kraka: 2,080 mm
Dolžina roke: 1,300 mm
Plošče: 300 mm
Žlica: Brez
Enota: kg

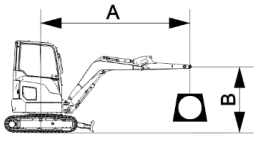

A (Dvignjena deska)

B (m)		2.0 m		2.5 m		3.0 m		3.5 m		NAJVEČJI DOSEG		
		Cf	Cs	Cf	Cs	Cf	Cs	Cf	Cs	Cf	Cs	A (m)
2.0 m	kg					*460	*470	456	362	430	350	3.9
1.0 m	kg	1,026	777	724	562	553	433	442	348	351	277	4.1
Nivo tla	kg	1,020	860	690	529	570	480	460	390	380	320	4.0
-1.0 m	kg	977	732	685	525	526	408			433	339	3.5

A (Spuščena deska)

B (m)		2.0 m		2.5 m		3.0 m		3.5 m		NAJVEČJI DOSEG		
		Cf	Cs	Cf	Cs	Cf	Cs	Cf	Cs	Cf	Cs	A (m)
2.0 m	kg					*460	*470	*569	*362	*480	350	3.9
1.0 m	kg	*1,382	777	*951	562	*761	433	*657	348	*584	277	4.1
Nivo tla	kg	*1,270	900	*1,150	529	*690	480	*520	400	*520	320	4.0
-1.0 m	kg	*1,436	732	*1,061	525	*817	408			*619	339	3.5

Dvižna zmogljivost na koncu roke brez žlice.
Za dvižno zmogljivost z vključeno žlico je treba težo žlice ali žlice s hitro menjavo odšteti od dvižnih zmogljivosti.
Dvižne zmogljivosti temeljijo na stroju, ki stoji na trdni, ravni in enotni podporni podlagi.



Nazivna nosilnost spredaj (Cf)



Nazivna nosilnost ob strani (Cs)

1. Ne poskušajte dvigovati ali držati bremen, ki so večja od teh nazivnih vrednosti pri določenem polmeru in višini bremena. Težo vseh pripomočkov je treba odšteti od zgoraj navedenih dvižnih zmogljivosti.
2. Nazivna bremena so v skladu s standardom ISO 10567 za oceno dvižne zmogljivosti hidravličnih bagerjev. Ne presegajo 87 % hidravlične dvižne zmogljivosti ali 75 % prevrnitvene obremenitve.
3. Nazivne vrednosti na dvižnem kavlju žlice.
4. Dvižne zmogljivosti temeljijo na stroju, ki stoji na ravnih, trdnih in enotnih tleh.
5. *Označuje, da je breme omejeno s hidravlično zmogljivostjo in ne s prevrnitveno obremenitvijo.
6. Upravljavec mora biti pred uporabo tega stroja v celoti seznanjen z navodili za uporabo in vzdrževanje, ves čas pa je treba dosledno upoštevati pravila za varno delo z opremo.

DVIŽNA ZMOGLJIVOST (METRIČNA)

9027Fzts z goseničnimi ploščami 300 mm (1 ft), krakom 2.080 mm (6 ft 10 in), roko 1.300 mm (4 ft 3 in)
A: Doseg od središča zasuka
B: Višina kavlja žlice
C: Zmogljivost dvigovanja
Cf: Nazivna zmogljivost spredaj
Cs: Nazivna zmogljivost bočno

Pogoji:

Dolžina kraka: 6'10"
Dolžina roke: 4'3''
Plošče: 1'
Žlica: Brez
Enota: lbs

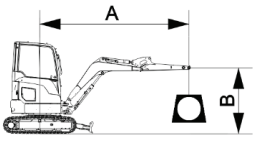

A (Dvignjena deska)

B (ft)		6.6 ft		8.2 ft		9.8 ft		11.5 ft		NAJVEČJI DOSEG		
		Cf	Cs	Cf	Cs	Cf	Cs	Cf	Cs	Cf	Cs	A (ft)
6.6	lbs	-	-	-	-	*1,012	*1,034	1,003	796	946	770	12.8
3.3	lbs	2,257	1,709	1,593	1,236	1,217	953	972	766	772	609	13.4
Nivo tla	lbs	2,244	1,892	1,518	1,164	1,254	1056	1,012	858	836	704	13.0
-3.3	lbs	2,149	1,610	1,507	1,155	1,157	898	-	-	953	746	11.4

A (Spuščena deska)

B (ft)		6.6 ft		8.2 ft		9.8 ft		11.5 ft		NAJVEČJI DOSEG		
		Cf	Cs	Cf	Cs	Cf	Cs	Cf	Cs	Cf	Cs	A (ft)
6.6	lbs	-	-	-	-	*1,012	*1,034	*1,252	*796	*1,056	770	12.8
3.3	lbs	*3,040	1,709	*2,092	1,236	*1,674	953	*1,445	766	*1,285	609	13.4
Nivo tla	lbs	*2,794	1,980	*2,530	1,164	*1,518	1,056	*1,144	880	*1,144	704	13.0
-3.3	lbs	*3,159	1,610	*2,334	1,155	*1,797	898	-	-	*1,362	746	11.4

STANDARDNA OPREMA

SISTEM MOTORJA
- Suhi zračni filter (notranji in zunanji vložek)
- Ročni mehanski plin (pospeševalnik)
- Samodejno predgrevanje motorja
- Rezervoar za gorivo z ventilom za izpust vode
- Dovodna linija za gorivo z električno črpalko za gorivo
- Zaporni ventil za gorivo
- Senzor nivoja goriva
- Opozorilo za dolivanje goriva in nivo goriva
- Ločevalnik olja in vode
- Filter za gorivo
- Hladilni sklop z izpustnim ventilom
- Indikator nivoja hladilne tekočine (viden s tal)
- Sklop za hladen zagon (-15°C)

ELEKTRIČNI SISTEM
- Zaslon: števec delovnih ur, merilnik vrtljajev, ura
- Indikatorji: tlak motornega olja, nizek nivo goriva, zamašenost zračnega filtra, pregrevanje, visok nivo goriva itd.
- Opozorilo za dolivanje goriva in nivo goriva
- Hupa
- Stikalo za izklop pilotnega sistema
- Odklopno stikalo
- 12-voltna napajalna vtičnica s pokrovčkom
- Priključek za diagnozo podatkov
- Sistem za samodejno diagnozo
- Akumulator brez vzdrževanja
- Delovni luči: 1 na kraku, 1 na kabini
- Omarica z varovalkami

HIDRAVLIČNI SISTEM
- Pilotni akumulator
- Priključek za merjenje hidravličnega tlaka: glavna črpalka
- Zaščita valja dozerske deske
- Integrirana prestavna ročica za visoko hitrost in počasno vožnjo (polževa hitrost)
- Dozerska deska s funkcijo plavajočega položaja

OPERATERSKA KABINA
- Zaprta kabina s standardom TOPS (ISO 12117) in ROPS (ISO 3471)
- Standardni sedež z 2" rdečim uvlečnim varnostnim pasom
- Odperljivo sprednje vetrobransko steklo
- AM/FM radio z MP3 avdio priključkom
- Pralna talna obloga
- Ročno ogrevanje
- Odrosevalec
- Prezračevanje s svežim zrakom
- Vzvratno ogledalo na levi strani kabine

KOPALNA OPREMA
- Zasuk kraka
- Roka 1.300 mm (4'3")
- Omejevalnik položaja zasuka kraka
- Protiteža 320 kg (705 lb)

PODVOZJE
- Gumijaste gosenične plošče 300 mm (1')

DODATNA OPREMA

SISTEM MOTORJA
- Funkcija samodejnega prostega teka
- Črpalka za gorivo

ELEKTRIKA
- Sekundarno stikalo za izklop motorja
- Zvočni alarm za vožnjo
- Vrtljiva svetilka
- Delovne luči na kabini, dolge LED
- Delovni luči na levi in desni strani kabine
- Delovne luči na kabini (4 spredaj in 2 zadaj)
- Povezava varnostnega pasu z opozorilno svetilko, skupaj z mehansko vzmetenim sedežem, kabina
- GPS

HIDRAVLIČNI SISTEM
- Samodejno prestavljanje hitrosti vožnje
- Ventili za zadrževanje bremena na valju kraka
- Ventili za zadrževanje bremena na valju roke
- Ventil za zadrževanje bremena na valju dozerske deske
- Vodniki za hitro spojko, visok tlak, nizek pretok, z opozorilom za hitro spojko
- Dvosmerni pomožni hidravlični vodi s krmiljenjem preko nožnega pedala
- Dvosmerni pomožni hidravlični vodi s proporcionalnim krmiljenjem preko joysticka
- Nastavitev pretoka rotacijske linije za priključke

OPERATERSKA KABINA
- Odstranljiva sprednja zaščita kabine
- Odstranljiva spodnja sprednja zaščitna mreža
- Sedež z mehanskim vzmetenjem, 2-palčni uvlečni varnostni pas
- Gasilni aparat
- Vzvratno ogledalo na desni strani kabine
- Pedala za vožnjo

KOPALNA OPREMA
- 1,150 mm (3'9'') Roka

ZGORNJA STRUKTURA
- Dodatna protiteža, teža 75 kg
- Držalo za mazalno tiskalko (mazalico)
- Zaščitne plošče pod vrtljivo platformo

PODVOZJE
- Jeklene gosenične plošče 300 mm (1')
- Jeklene gosenične plošče 300 mm (1') z gumijastimi oblogami
- Gumijaste gosenične obloge 300 mm (1') (gumijaste gosenice)

PRIKLJUČKI
- Žlica 235 mm (9'')
- Žlica 555 mm (1'10''), 0,08 m³ (0,1 yd³)
- Žlica 1.000 mm (3'3'')
- Žlica 400 mm (1'4''), 0,05 m³ (0,07 yd³)
- Hidravlično kladivo

LIUGONG

TOUGH WORLD. TOUGH EQUIPMENT.

Guangxi LiuGong Machinery Co., Ltd.
No. 1 Liutai Road, Liuzhou, Guangxi 545007, PR China
T: +86 772 388 6124 E: overseas@liugong.com
www.liugong.com

Like and follow us:

LG-PB-EU-9027F ZTS -Stage V-16-032021-ENG

The LiuGong series of logos herein, including but not limited to word marks, device marks, letter of alphabet marks and combination marks, as the registered trademarks of Guangxi LiuGong Group Co., Ltd. are used by Guangxi LiuGong Machinery Co., Ltd. with legal permission, and shall not be used without permission. Specifications and designs are subject to change without notice. Illustrations and pictures may include optional equipment and may not include all standard equipment. Equipment and options varies by regional availability.