LiuGong



Motor	Cummins F3.8
Nazivna moč	55 kW (74 hp) a 2.200 rpm
Razpon nazivne amplitude	1,8 / 0,8 mm
Razpon vibracijske frekvence	32 / 36 Hz
Razpon centrifugalne sile	122 / 92 kN
Delovna širina	1.680 mm
Delovna masa	7.500 kg

6608F VALJAR

TEŽAK SVET. TEŽKA OPREMA.

6608F
SPECIFIKACIJE>>>

MOTOR	
Emisije izpušnih plinov	EU Stage V
Proizvajalec	Cummins
Model	F3.8
Naknadna obdelava izpušnih plinov	EGR+DOC+DPF
Nazivna moč	55 kW (74 hp / 75 ps) @ 2,200 rpm
Število valjev	4
Sistem sesanja	Turbo z vmesnim hlajenjem zrak-zrak
Vrsta hlajenja	Voda

ELEKTRIČNI SISTEM	
Napetost sistema	24 V

SISTEM PRENOSA	
Teoretična sposobnost premagovanja vzpona	60%
Tip prenosa	Hidravlični prenos
Hitrost vožnje	12 km/h
Min. zunanji obračalni polmer	5.500 mm

UPRAVLJANJE	
Sistem upravljanja	Hidravlični
Način upravljanja	Zglobno krmiljenje
Kot zasuka	±35°
Kot nihanja	±10°

ZAVORE	
Tip delovne zavore	Hidravlična zavora
Tip parkirne zavore	Mehanski vklop Hidravlično sproščanje

PNEVMATIKE	
Dimenzije pnevmatik	14,9-24-8PR

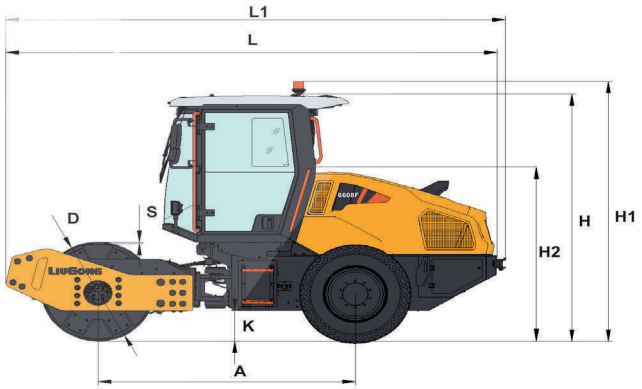

ZMOGLJIVOSTI	
Statična linijska obremenitev sprednjega valja	223 N/cm
Razpon nazivne amplitude	1,8 / 0,8 mm
Razpon vibracijske frekvence	32 / 36 Hz
Razpon centrifugalne sile	122 / 92 kN

DELOVNA MASA	
Delovna masa s kabino	7.500 kg
Delovna masa z nogami	8.350 kg
Masa na vibracijskih bobnih	3.750 kg
Masa na pogonski osi	3.750 kg

KAPACITETE TEKOČIN	
Rezervoar za gorivo	150 L
Rezervoar hidravličnega olja	55 L

STANDARDNA OPREMA	
A Medosna razdalja	2.800 mm
K Najmanjša oddaljenost od tal	380 mm
D Premer bobna	1.220 mm
S Debelina stene bobna	20 mm
L Skupna dolžina	5.350 mm
L1 Skupna dolžina vključno z vlečno kljuko	5.433 mm
H2 Višina brez kabine	2.120 mm
H Skupna višina	3.040 mm
H1 Višina vključno z vrtljivo opozorilno lučko	3.197 mm
B Skupna širina	1.860 mm
W Širina bobna	1.680 mm
O1 Stranski previs, desni	90 mm
O2 Stranski previs, levi	90 mm
R Najmanjši zunanji obračalni polmer	5.500 mm

OPCIJSKA OPREMA	
Noge, zavarjene	Noge, pritrjene z vijaki (odstranljive)
Senzor zbitosti tal	Dozerska deska
Panoramska kamera (vključno s sistemom za opozarjanje na pešce)	

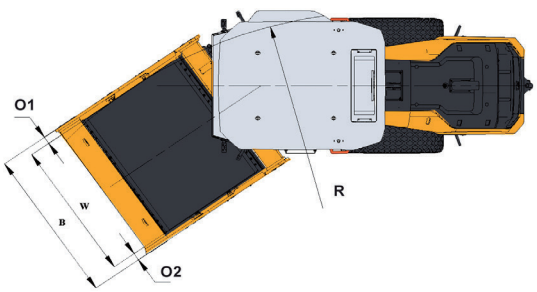

Guangxi Liugong Machinery Co., Ltd.
No.1 Liutai Road, Liuzhou, Guangxi 545007, RP della Cina
T: +86 772 3886124 E: overseas@liugong.com
www.liugong.com

11/2025 Dizajnirano od LiuGong

Specifikacije in zasnove se lahko spremenijo brez predhodnega obvestila. Prikazane naprave lahko vključujejo dodatno opremo. Standardna in opcijska oprema LiuGong se lahko razlikujeta glede na regijo. Za informacije, specifične za vaše območje, se obrnite na svojega prodajalca LiuGong. Moč motorja v kW je v tej datoteki preračunana v konjske moči (1 kW = 1,3596 KM in 1 kW = 1,3410 hp).