LiuGong

856HE

TIP BATERIJE	LFP
NAZIVNA KAPACITETA BATERIJE	423 kWh
DELOVNA TEŽA	22,280 kg
VELIKOST STANDARDNE ŽLICE	3.5 m^3
STANDARDNA TRGALNA SILA	187 kN
STANDARDNA VIŠINA RAZTOVARJANJA	2,977 mm



BATTERY ELECTRIC VEHICLE

TEŽAK SVET. TEŽKA OPREMA.

856HE

SPECIFIKACIJE >>>

POGONSAKA BATERIJA	
Tip baterije	LFP
Nazivna kapaciteta baterije	423 kWh
Nazivna napetost	618 V
Napetost sistema	DC 24 V
Stopnja zaščite	IP67
Tip hlajenja	Inteligentni nadzor temperature, tekočinsko hlajenje
Priporočeni polnilnik	120 ~ 320 kW
Čas polnjenja (Polnilnik 240 kW)	≤ 95 min (SOC12% ~ 95%)

POGONSKI MOTOR	
Največja moč	160 kW
Stopnja zaščite	IP67
Temperatura okolice	-40 ~ 85°C
Tip hlajenja	Inteligentni nadzor temperature, tekočinsko hlajenje
Nadmorska višina	≤ 5,000 m

HIDRAVLIČNI MOTOR	
Največja moč	160 kW
Stopnja zaščite	IP67
Temperatura okolice	-40 ~ 85°C
Tip hlajenja	Inteligentni nadzor temperature, tekočinsko hlajenje

TRANSMISIJA	
Proizvajalec	LiuGong
Število prestav, naprej / nazaj	2 / 1
Največja hitrost premikanja, naprej	40 km/h
Največja hitrost premikanja, nazaj	13 km/h
Tip menjalnika	Planetarni, elektronsko nadzorovan

OSI	
Tip	LiuGong mokra os
Nihanje osi	± 9.5°
Velikost pnevmatike	23.5R25 L-3

DELOVNA HIDRAVLIKA	
Sistem	Kombinacija pretoka dveh črpalk s spremenljivo prostornino
Upravljanje	Ena električna krmilna ročica (joystick)
Delovna črpalka	Batna črpalka s spremenljivo prostornino
Delovni tlak	26 MPa

KRMILNA HIDRAVLIKA	
Sistem	Ojačanje pretoka
Krmilna črpalka	Batna črpalka s spremenljivo prostornino
Razbremenilni tlak krmiljenja	21 MPa

ZAVORE	
Tip delovne zavore	Popolnoma hidravlična zavora
Aktivacija delovne zavore	Hidravlična mokra zavora
Tip parkirne zavore	Boben
Aktivacija parkirne zavore	Hidravlični zavorni cilinder

ZMOGLJIVOST	
Delovna teža	22,280 kg
Kapaciteta žlice	3.5 m³
Statična previsna obremenitev - ravno	17,800 kg
Statična previsna obremenitev - polni obrat	15,600 kg
Čas dviga	5.2 s
Čas raztovarjanja	1.5 s
Čas spusta	2.3 s
Najhitrejši čas celotnega cikla	9.0 s
Trgalna sila žlice	187 kN
A Največja višina sornika žlice	4,156 mm
B Višina raztovarjanja pri praznjenju na polni višini	2,977 mm
C Doseg raztovarjanja pri praznjenju na polni višini	1,230 mm
D Največja globina kopanja, poravnana žlica	50 mm
S_1 Nagib žlice nazaj na nivoju tal	45°
S_2 Nagib žlice nazaj v transportnem položaju	49°
S_3 Nagib žlice nazaj na največji višini	56°
S_4 Največji kot raztovarjanja na polni višini	45°

DIMENZIJE	
E Odmik od tal	431 mm
G Medosna razdalja	3,525 mm
H Višina kabine	3,500 mm
J Kolotek	2,280 mm
K Širina preko pnevmatik	2,880 mm
L Dolžina s spuščeno žlico	8,665 mm
M Kot krmiljenja (katerakoli stran)	38°
P Zadnji previsni kot	28°
R_1 Obračalni krog, žlica v transportnem položaju	7,214 mm
R_2 Obračalni krog, zunanja stran pnevmatike	6,625 mm
W Širina preko žlice	2,970 mm

SERVISNE KAPACITETE	
Antifriz	45 L
Hidravlični rezervoar	230 L
Os sprednja / zadnja	50 / 48 L
Menjalnik	23 L

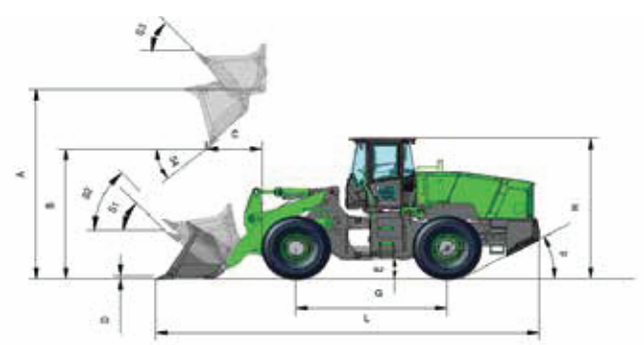

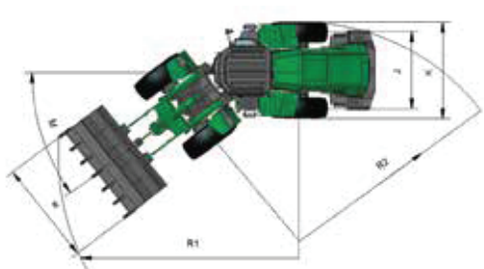

Guangxi Liugong Machinery Co., Ltd.
No. 1 Liutai Road, Liuzhou, Guangxi 545007, PR China
T: +86 772 3886124 E: overseas@liugong.com
www.liugong.com

07/2025 Oblikovano s strani LiuGong
Nadomešča predhodne različice iz 07/2025

Specifikacije i dizajn mogu se mijenjati bez prethodne najave. Mašine prikazane na slikama mogu sadržavati opcionu opremu. Standardna i opciona oprema kompanije LiuGong može se razlikovati u zavisnosti od regiona. Za informacije koje se odnose na vašu oblast, obratite se svom LiuGong distributeru.