LIUGONG

870HE

TIP BATERIJE	LFP
NAZIVNA KAPACITETA BATERIJE	423 kWh
DELOVNA TEŽA	24,640 kg
VELIKOST STANDARDNE ŽLICE	4.7 m^3
STANDARDNA TRGALNA SILA	221 kN
STANDARDNA VIŠINA RAZTOVARJANJA	3,101 mm



BATTERY ELECTRIC VEHICLE

TEŽAK SVET. TEŽKA OPREMA.

870HE

SPECIFIKACIJE >>>

POGONSKA BATERIJA	
Tip baterije	LFP
Nazivna kapaciteta baterije	423 kWh
Nazivna napetost	618 V
Napetost sistema	DC 24 V
Stopnja zaščite	IP67
Tip hlajenja	Inteligentni nadzor temperature, tekočinsko hlajenje
Priporočeni polnilnik	120 ~ 320 kW
Čas polnjenja (Polnilnik 240 kW)	≤ 95 min (SOC12% ~ 95%)

POGONSKI MOTOR	
Največja moč	160 kW
Stopnja zaščite	IP67
Temperatura okolice	-40 ~ 85°C
Tip hlajenja	Inteligentni nadzor temperature, tekočinsko hlajenje
Nadmorska višina	≤ 5,000 m

HIDRAVLIČNI MOTOR	
Največja moč	160 kW
Stopnja zaščite	IP67
Temperatura okolice	-40 ~ 85°C
Tip hlajenja	Inteligentni nadzor temperature, tekočinsko hlajenje

TRANSMISIJA	
Proizvajalec	LiuGong
Število prestav, naprej / nazaj	2 / 1
Največja hitrost premikanja, naprej	40 km/h
Največja hitrost premikanja, nazaj	14 km/h
Tip menjalnika	Planetarni, elektronsko nadzorovan

OSI	
Tip	LiuGong mokra os
Nihanje osi	± 9.5°
Velikost pnevmatike	26.5R25 ★ L-3

DELOVNA HIDRAVLIKA	
Sistem	Kombinacija pretoka dveh črpalk s spremenljivo prostornino
Upravljanje	Ena električna krmilna ročica (joystick)
Delovna črpalka	Batna črpalka s spremenljivo prostornino
Delovni tlak	28 MPa

KRMILNA HIDRAVLIKA	
Sistem	Ojačanje pretoka
Krmilna črpalka	Batna črpalka s spremenljivo prostornino
Razbremenilni tlak krmiljenja	21 MPa

ZAVORE	
Tip delovne zavore	Popolnoma hidravlična zavora
Aktivacija delovne zavore	Hidravlična mokra zavora
Tip parkirne zavore	Boben
Aktivacija parkirne zavore	Hidravlični zavorni cilinder

ZMOGLJIVOST	
Delovna teža	24,640 kg
Kapaciteta žlice	4.7 m³
Statična previsna obremenitev - ravno	19,000 kg
Statična previsna obremenitev - polni obrat	16,800 kg
Čas dviga	5.2 s
Čas raztovarjanja	1.3 s
Čas spusta	3.0 s
Najhitrejši čas celotnega cikla	9.5 s
Trgalna sila žlice	221 kN
A Največja višina sornika žlice	4,470 mm
B Višina raztovarjanja pri praznjenju na polni višini	3,101 mm
C Doseg raztovarjanja pri praznjenju na polni višini	1,257 mm
D Največja globina kopanja, poravnana žlica	60 mm
S_1 Nagib žlice nazaj na nivoju tal	45°
S_2 Nagib žlice nazaj v transportnem položaju	50°
S_3 Nagib žlice nazaj na največji višini	58°
S_4 Največji kot raztovarjanja na polni višini	45°

DIMENZIJE	
E Odmik od tal	424 mm
G Medosna razdalja	3,715 mm
H Višina kabine	3,550 mm
J Kolotek	2,300 mm
K Širina preko pnevmatik	2,995 mm
L Dolžina s spuščeno žlico	9,145 mm
M Kot krmiljenja (katerakoli stran)	38°
P Zadnji previsni kot	28°
R_1 Obračalni krog, žlica v transportnem položaju	7,577 mm
R_2 Obračalni krog, zunanja stran pnevmatike	6,946 mm
W Širina preko žlice	3,210 mm

SERVISNE KAPACITETE	
Antifriz	45 L
Hidravlični rezervoar	284 L
Os sprednja / zadnja	63 / 63 L
Menjalnik	23 L

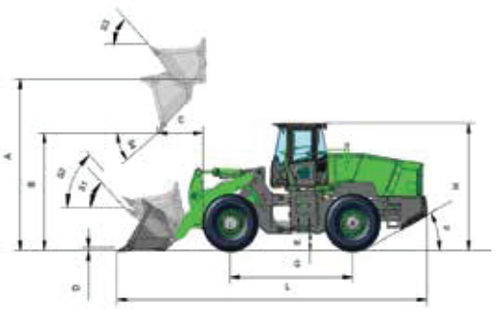

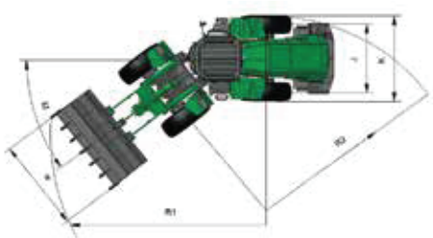

Guangxi Liugong Machinery Co., Ltd.
No. 1 Liutai Road, Liuzhou, Guangxi 545007, PR China
T: +86 772 3886124 E: overseas@liugong.com
www.liugong.com

07/2025 Oblikovano s strani LiuGong
Nadomešča predhodne različice iz 07/2025

Specifikacije i dizajn mogu se mijenjati bez prethodne najave. Mašine prikazane na slikama mogu sadržavati opcionu opremu. Standardna i opciona oprema kompanije LiuGong može se razlikovati u zavisnosti od regiona. Za informacije koje se odnose na vašu oblast, obratite se svom LiuGong distributeru.