LiuGong



Motor	Cummins L9
Maks. bruto	210 kW (282 hp / 286 ps) @ 2,100 rpm
Maks. neto	199 kW (267 hp / 271 ps) @ 2,100 rpm
Delovna teža	24,300 kg
Velikost standardne žlice	4.2 m^3
Standardna trgalna sila	186 kN
Standardna višina raztovarjanja	3,249 mm

870T NAKLADALEC

TEŽAK SVET. TEŽKA OPREMA.

870T SPECIFIKACIJE >>>

MOTOR	
Emisijski standard	EU Stage V
Proizvajalec	Cummins
Model	L9
Največja bruto moč	210 kW (282 hp / 286 ps) @ 2,100 rpm
Največja neto moč	199 kW (267 hp / 271 ps) @ 2,100 rpm
Največji navor	1,525 N·m @ 1,100 rpm
Delovna prostornina	8.9 L
Število valjev	6
Polnjenje motorja	Turbopolnjeno z zračno-zračnim intercoolerjem

MENJALNIK	
Tip menjalnika	Z vmesno gredjo, power shift
Pretvornik navora	Enostopenjski, trielementni
Največja hitrost premikanja, naprej	38 km/h
Največja hitrost premikanja, nazaj	25.4 km/h
Število prestav, naprej	4
Število prestav, nazaj	3

OSI	
Tip sprednjega diferenciala	Limited slip
Tip zadnjega diferenciala	Limited slip
Nihanje osi	±10°

KRMILJENJE	
Hidravlični sistem krmiljenja	Ojačevanje pretoka
Razbremenilni tlak krmiljenja	25 MPa

ZAVORE	
Tip delovne zavore	Mokra lamelna zavora
Aktivacija delovne zavore	Popolnoma hidravlična
Tip parkirne zavore	Boben
Aktivacija parkirne zavore	Elektro-hidravlični izklop

HIDRAVLIČNI SISTEM	
Tip glavne črpalke	Batna črpalka
Glavni razbremenilni tlak	30 MPa
Dvig	5.8 s
Čas raztovarjanja	1.3 s
Čas spuščanja v plavajočem položaju	3.5 s
Čas hidravličnega cikla	10.6 s

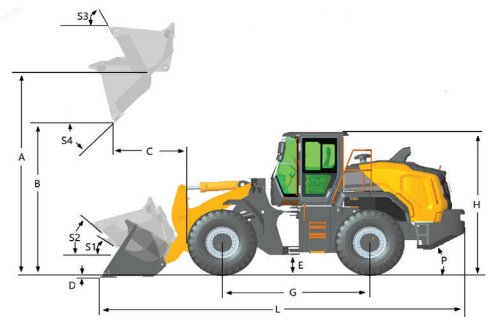

ZMOGLJIVOST NAKLADALNE ROKE S STANDARDNO ŽLICO 4.2 m³	
Prevesna obremenitev - naravnost (ISO 14397-1:2007)	18,630 kg
Prevesna obremenitev - v polnem zavoju (ISO 14397-1:2007)	16,120 kg
Trgalna sila žlice	186 kN
A Največja višina sornika žlice	4,540 mm
B Višina raztovarjanja pri največji višini	3,249 mm
C Doseg raztovarjanja pri največji višini	1,175 mm
D Največja globina kopanja, poravnana žlica	95 mm
S_1 Nagib žlice nazaj na nivoju tal	44°
S_2 Nagib žlice nazaj v položaju za transport	46.2°
S_3 Nagib žlice nazaj na največji višini	60.5°
S_4 Največji kot raztovarjanja na največji višini	45°

ZMOGLJIVOST ŽLICE	
Referenčna žlica	3.0-7.0 m³

DIMENZIJE	
E Odaljenost od tal	450 mm
G Medosna razdalja	3,550 mm
H Višina kabine	3,460 mm
J Širina koloteka	2,280 mm
K Širina preko pnevmatik	2,980 mm
L Dolžina s spuščeno žlico	9,142 mm
M Kot zavoja, v obe smeri	38°
P Zadnji izstopni kot	29°
R_1 Obračalni krog, žlica u transportnem položaju	7,536 mm
R_2 Obračalni krog, zunanji rob pnevmatike	6,795 mm
W Širina preko žlice	3,210 mm

PNEVMATIKE	
Dimenzija pnevmatik	26.5R25 ★ L-3

DELOVNA TEŽA	
Delovna teža	24,300 kg

SERVISNE KAPACITETE	
Rezervoar za gorivo	330 L
Motorno olje	22 L
Rezervoar za DEF	45 L
Hladilni sistem	35 L
Hidravlični sistem	270 L
Menjalnik in pretvornik navora	35 L
Osi, sprednja/zadnja	52 L / 50 L

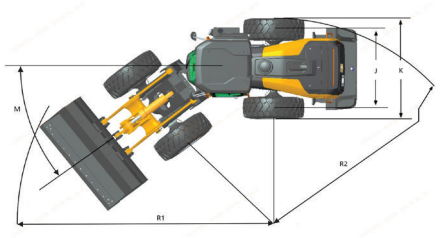

Guangxi Liugong Machinery Co., Ltd.
No. 1 Liutai Road, Liuzhou, Guangxi 545007, PR China
T: +86 772 3886124 E: overseas@liugong.com
www.liugong.com

11/2025 Oblikovano s strani LiuGong
Nadomešča predhodne različice iz 10/2025

Specifications and designs are subject to change without notice. Machines shown may include optional equipment. LiuGong standard and optional equipment may vary from region to region. Please consult your LiuGong dealer for information specific to your area. Engine power kW is converted to horsepower (1 kW=1.3596 ps and 1 kW=1.3410 hp) in this file.