LIUGONG

9027FE

ELEKTRIČNI BAGER

TIP MOTORJA	IPMSM
AKUMULATOR	LFP
NAZIVNA ZMOGLJIVOST SHRANJEVANJA	20.6 kWh
NAZIVNA MOČ MOTORJA	16.5 kW
STANDARDNA PROSTORNINA ŽLICE	0.08 m^3
DELOVNA MASA	2,750 kg



BATTERY ELECTRIC VEHICLE

TEŽAK SVET. TEŽKA OPREMA.

9027FE SPECIFICATIONS >>>

PARAMETRI ZMOGLJIVOSTI	
Delovna masa	2,750 kg
Standardna prostornina zvrhane žlice (referenčna)	0.08 m³
Največja hitrost premikanja	4.5 km/h
Hitrost obračanja	9.5 rpm
Vlečna sila	21.1 kN
Sila kopanja žlice (ISO)	20 kN
Sila kopanja roke (ISO)	12 kN

ELEKTRIČNI SISTEM	
Tip motorja	IPMSM
Baterija	LFP
Nazivna zmogljivost shranjevanja	20.6 kWh
Nazivna napetost	44.8V
Čas polnjenja	≤ 90 min
Polnilni priključek	DC charing

PODVOZJE	
Število goseničnih členov na stran	41 (metal)/80 (gumijasti)
Število spodnjih tekalnih kolesc na stran	3
Število zgornjih podpornih kolesc na stran	1

DIMENZIJE		
A	Transportna dolžina	4,160 mm
B	Transportna višina	1,550 mm
C	Širina koloteka	1,250 mm
D	Širina podvozja	1,550 mm
E	Razdalja do središča kolesc	1,540 mm
F	Dolžina gosenic	1,953 mm
G	Širina zgornjega dela	1,350 mm
H	Radij obračanja zadka	775 mm
I	Oddaljenost protiuteži od tal	530 mm
J	Skupna višina kabine	2,450 mm
K	Najmanjša oddaljenost od tal	295 mm

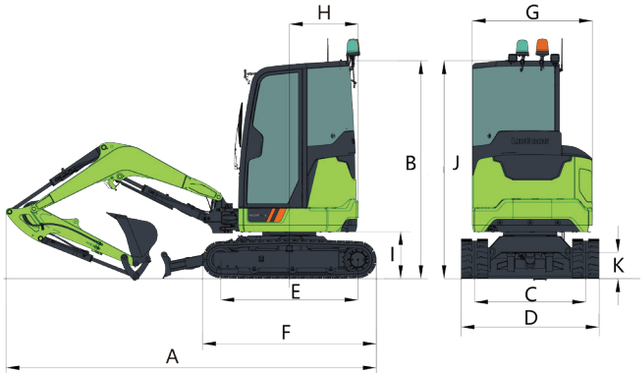

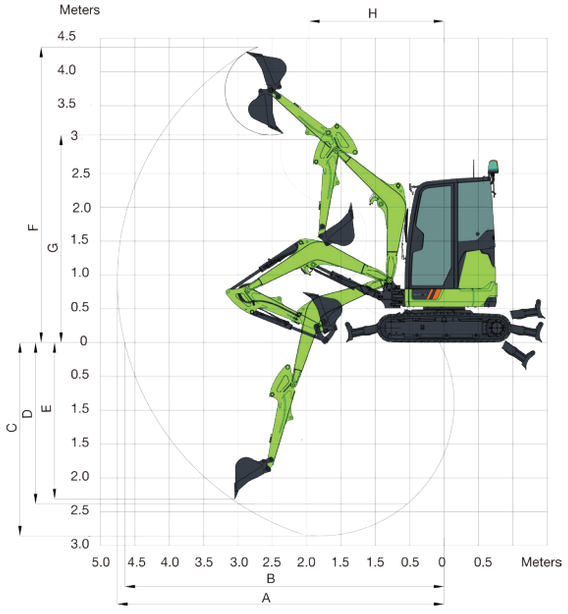

DELOVNO OBMOČJE		
Dolžina krakov		2,080 mm
Dolžina roke		1,300 mm
A	Največji doseg kopanja	4,757 mm
B	Maksimalna višina razkladanja	4,648 mm
C	Največja globina kopanja	2,857 mm
D	Največja globina kopanja na ravnem dnu širine 2,44 m (8')	2,386 mm
E	Največja globina vertikalnega kopanja	2,312 mm
F	Največja višina rezanja	4,365 mm
G	Največja višina istovarjanja	3,067 mm
H	Najmanjši radij obračanja spredaj	1,965 mm

HIDRAVLIČNI SISTEM	
Skupni pretok glavnih črpalk	72.8 L/min
Glavni razbremenilni tlak	21.6 MPa

SERVISNE KAPACITETE	
Rezervoar za hidravlično olje	26L
Skupna prostornina hidravličnega sistema	40L

Guangxi Liugong Machinery Co., Ltd.
No. 1 Liutai Road, Liuzhou, Guangxi 545007, PR China
T: +86 772 3886124 E: overseas@liugong.com
www.liugong.com

04/2025 Oblikovano s strani LiuGong
Nadomešča predhodne različice iz 04/2025

Specifications and designs are subject to change without notice. Machines shown may include optional equipment. LiuGong standard and optional equipment may vary from region to region. Please consult your LiuGong dealer for information specific to your area.